ԿՏՐՎԱԾՔ 1 - 1

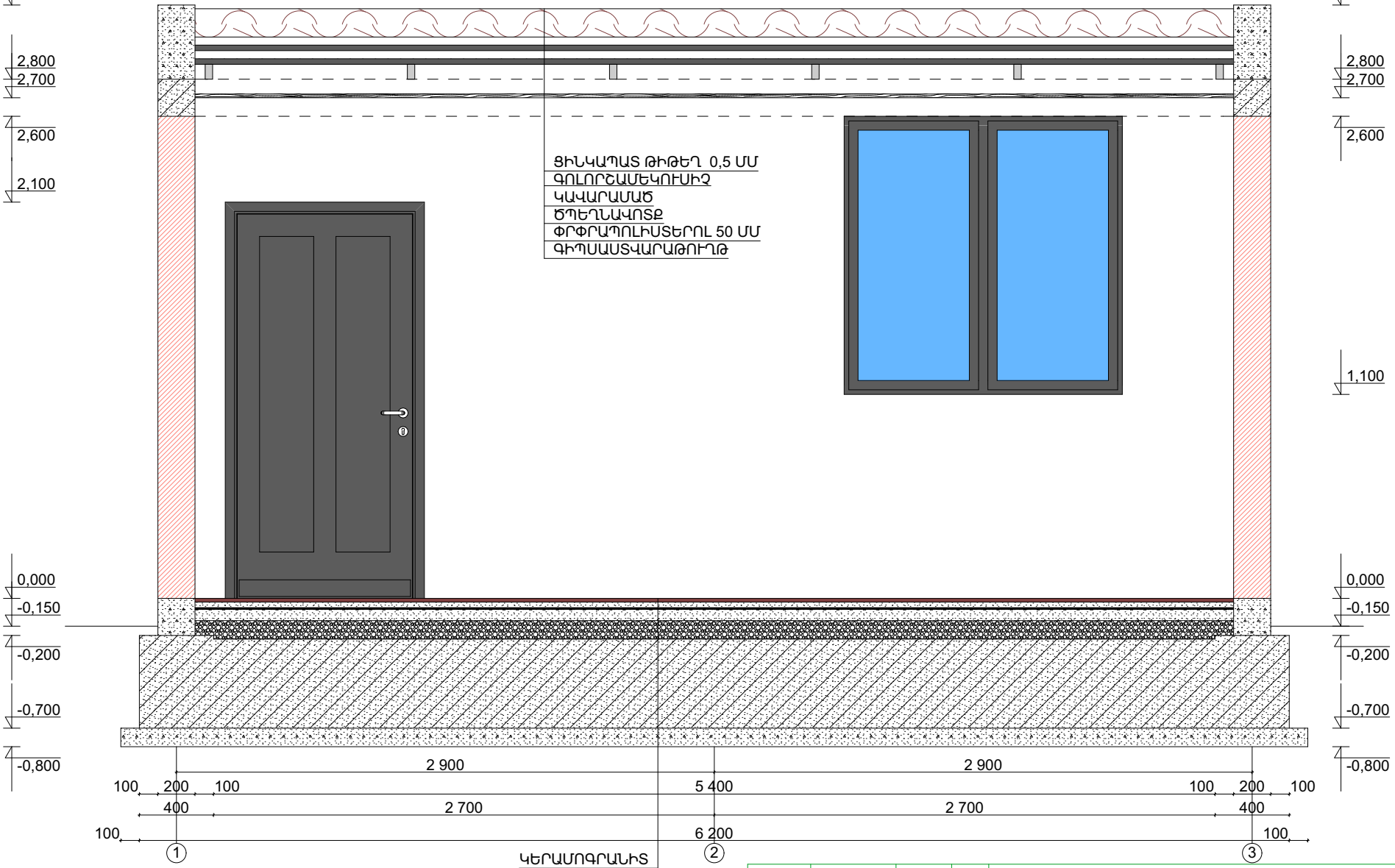

ԿԵՐԱՄՈԳՐԱՆԻՏ
Ց/Ա ՀԱՐԹԵՑՆՈՂ ՇԵՐՏ 30 ՄՄ
ԻԶՈԳԱՄ ԱՌԱՆՑ ՓԱՅԼԱԹԻԹԵՂԻ
ԱՄՐԱՆԱՎՈՐՎԱԾ (BP 4 - 200 x 200 ՄՄ)
ԲԵՏՈՆԵ ՀԱՏԱԿ 60 ՄՄ
ԽԾԻՆ ՆԱԽԱՊԱՏՐԱՍՏԱԿԱՆ ՇԵՐՏ - 100 ՄՄ
Ե/Բ ՀԻՄՔ B 20

ՏՆՕՐԵՆ	Տ. ԹԵՎԱՆՅԱՆ			ՄԱՐԶԱԴԱԾՏԻ ՏՐԻԲՈՒՆԱՅԻ և ՊԱՀԵՍՏԻ ԿԱՌՈՒՑՈՒՄ
Ն. Գ. Ճ.	Վ. ԳՐԻԳՈՐՅԱՆ			ԿՏՐՎԱԾՔ 1 - 1
ԿՈՆՍՏՐՈՒԿՏՈՐ	Մ. ԳՐԻԳՈՐՅԱՆ			

ՓՈՒԼ	ԹԵՐԹ	ԹԵՐԹԵՐ
ԱՆ	10	25

<< Ռազ - Բիլդինգ >>
ՍՊԸ
ԼԻՑ. N 14944

ԿՏՐՎԱԾՔ 2 - 2

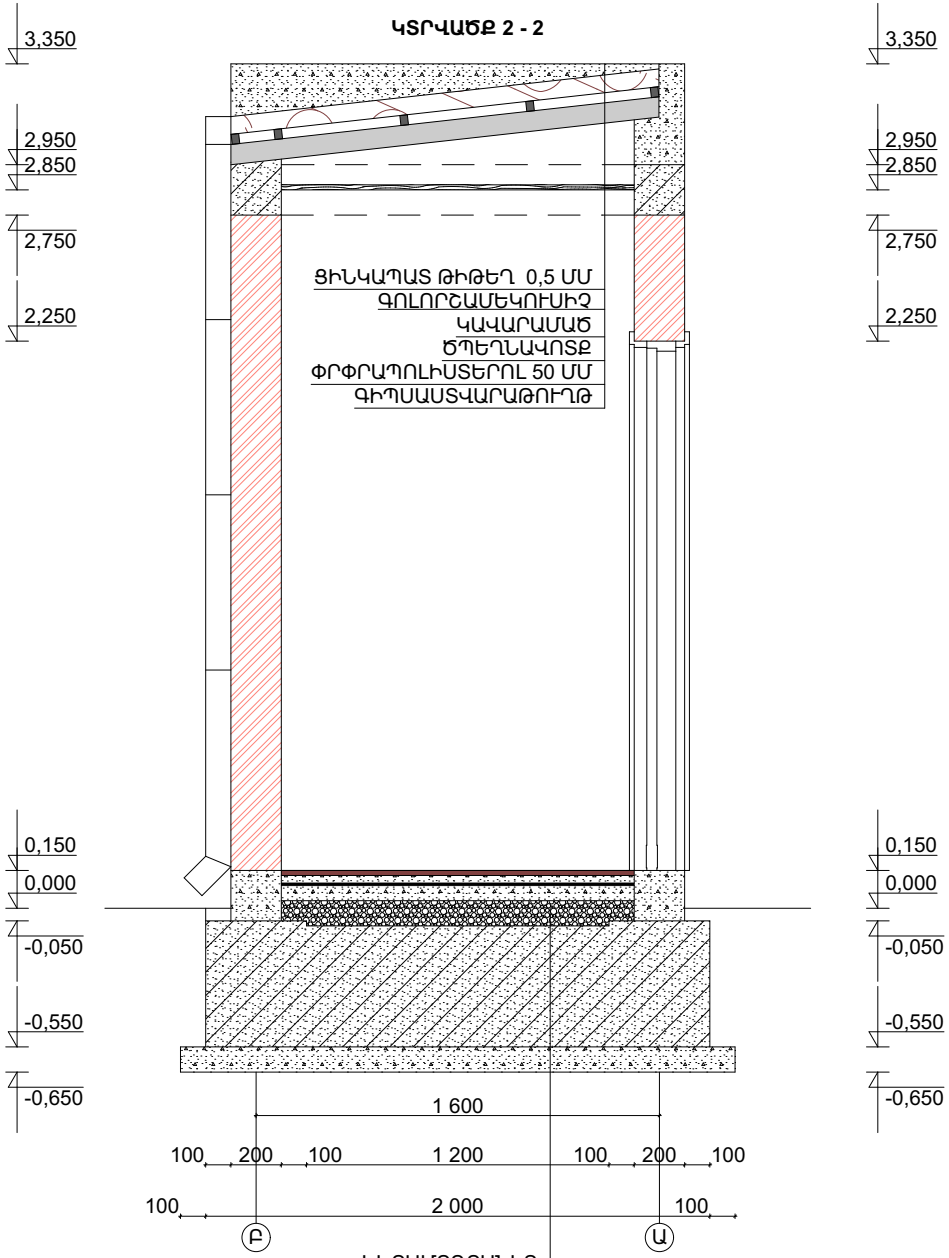

ԿԵՐԱՄՈԳՐԱՆԻՏ
Ց/Ա ՀԱՐԹԵՑՆՈՂ ՇԵՐՏ 30 ՄՄ
ԻՋՈԳԱՄ ԱՌԱՆՑ ՓԱՅԼԱԹԻԹԵՂԻ
ԱՄՐԱՆԱՎՈՐՎԱԾ (BP 4 - 200 x 200 ՄՄ)
ԲԵՏՈՆԵ ՀԱՏԱԿ 60 ՄՄ
ԽՃԻ ՆԱԽԱՊԱՏՐԱՍՏԱԿԱՆ ՇԵՐՏ - 100 ՄՄ
Ե/Բ ՀԻՄՔ B 20

2 - ՐԴ - ԱՌԱՆՑՔԻ ԱՄՐԱՆԱՎՈՐՈՒՄ

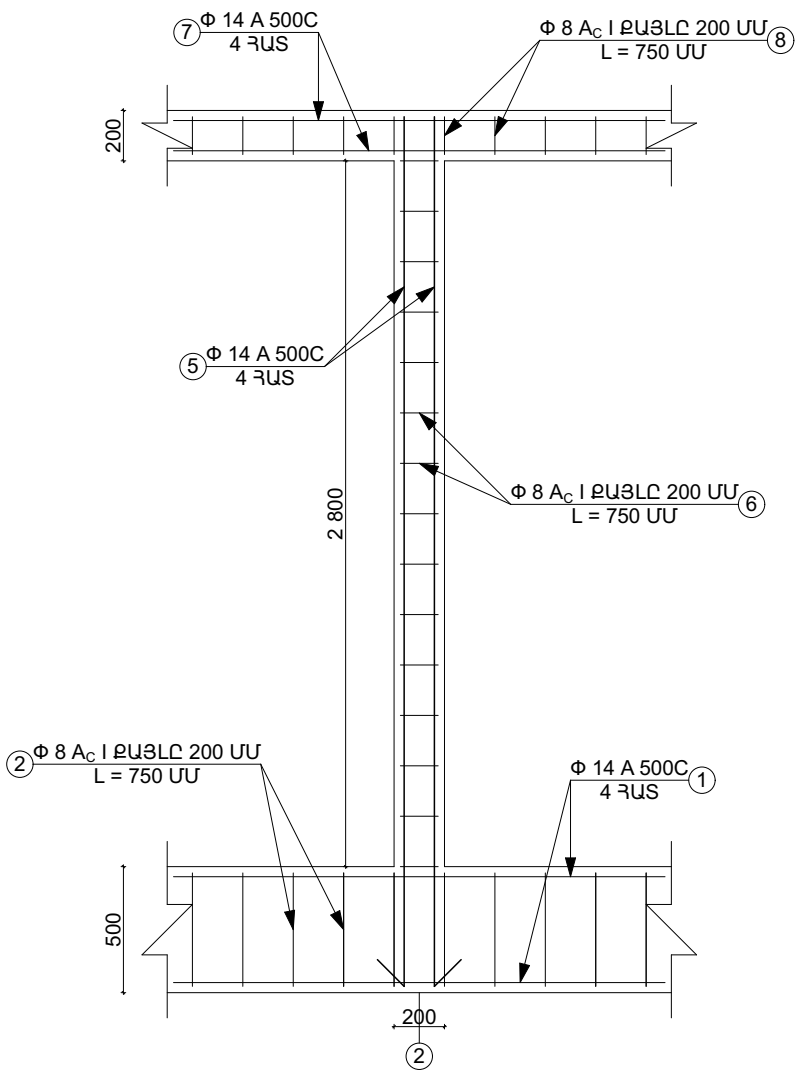

ՏՆՕՐԵՆ	Տ. ԹԵՎԱՆՅԱՆ			ՄԱՐՁԱԴԱԾՏԻ ՏՐԻԲՈՒՆԱՅԻ և ՊԱՀԵՍՏԻ ԿԱՌՈՒՑՈՒՄ
Ն. Գ. Ճ.	Վ. ԳՐԻԳՈՐՅԱՆ			2 - ՐԴ - ԱՌԱՆՑՔԻ ԱՄՐԱՆԱՎՈՐՈՒՄ ԿՏՐՎԱԾՔ 2 - 2
ԿՈՆՍՏՐՈՒԿՏՈՐ	Մ. ԳՐԻԳՈՐՅԱՆ			

ՓՈՒԼ	ԹԵՐԹ	ԹԵՐԹԵՐ
ԱՆ	11	25

<< Ռազ - Բիլդինգ >>
ՍՊԸ
ԼԻՑ. N 14944

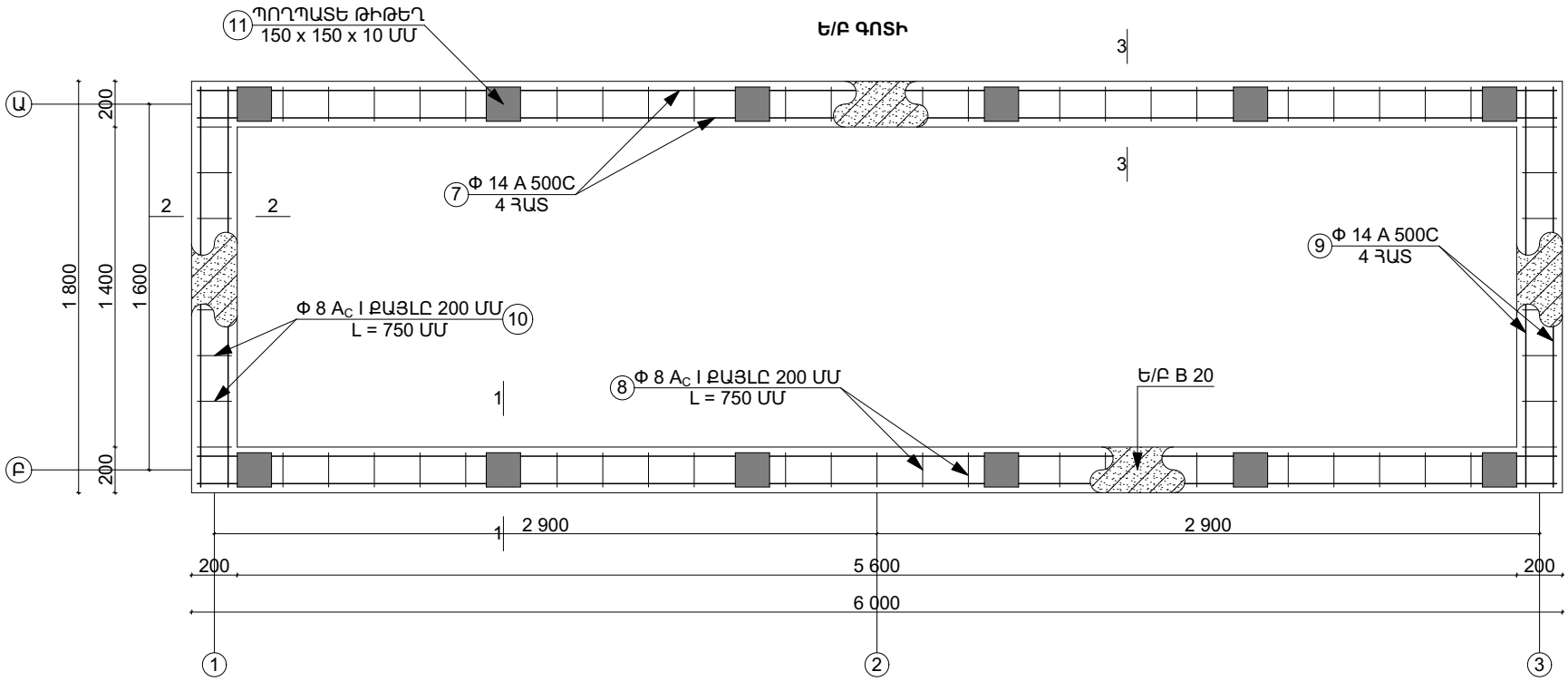

ԸՍ 1 - 1

ԸՍ 2 - 2

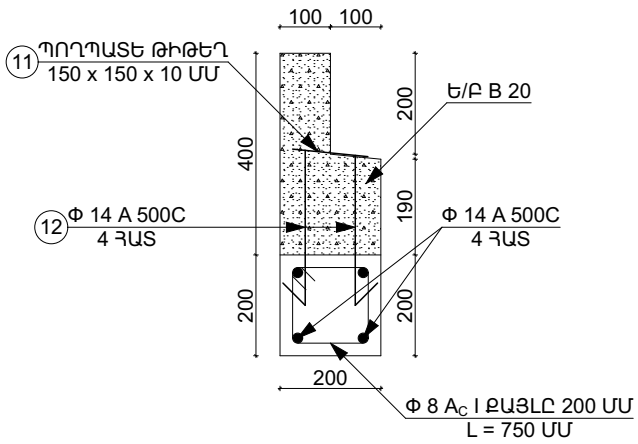

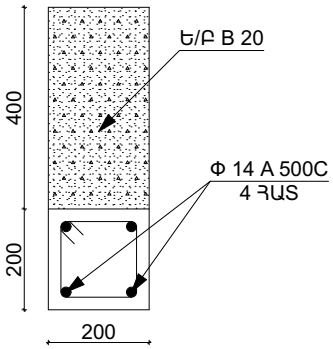

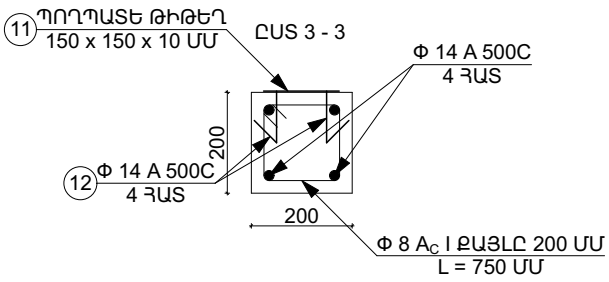

				ՄԱՐԶԱԴԱՇՏԻ ՏՐԻԲՈՒՆԱՅԻ և ՊԱՀԵՍՏԻ ԿԱՌՈՒՑՈՒՄ		
ՏՆՕՐԵՆ	Տ. ԹԵՎԱՆՅԱՆ					
Ն. Գ. Ճ.	Վ. ԳՐԻԳՈՐՅԱՆ			Ե/Բ ԳՈՏԻ	ՓՈՒԼ	ԹԵՐԹ	ԹԵՐԹԵՐ
					ԱՆ	12	25
ԿՈՆՍՏՐՈՒԿՏՈՐ	Մ. ԳՐԻԳՈՐՅԱՆ				<< Ռազ - Բիլդինգ >> ՍՊԸ ԼԻՑ. N 14944		

ՏԱՆԻՔԻ ԿՈՆՍՏՐՈՒԿՏԱՎՈՐՄԱՆ ՀԱՏԱԿԱԳԻԾ

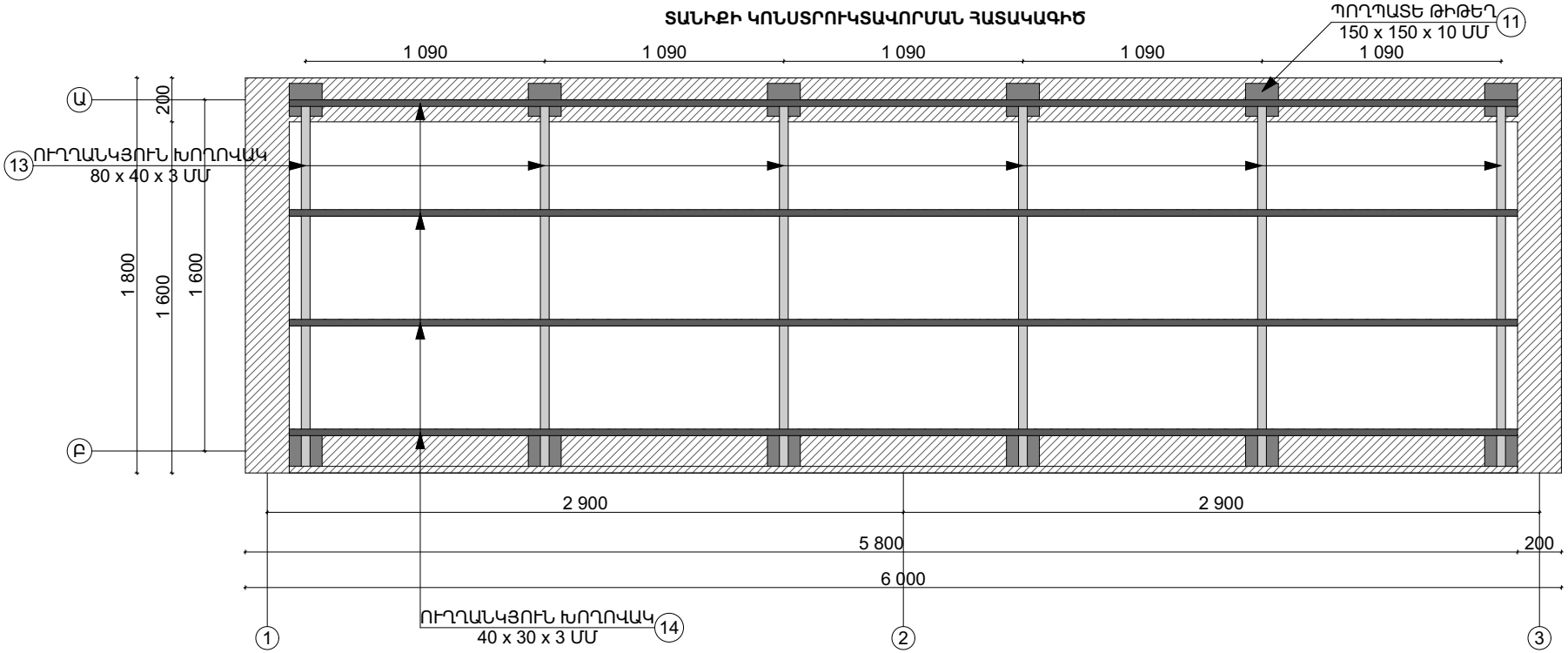

ՏՆՕՐԵՆ	Տ. ԹԵՎԱՆՅԱՆ			ՄԱՐԶԱԴԱՇՏԻ ՏՐԻԲՈՒՆԱՅԻ և ՊԱՀԵՍՏԻ ԿԱՌՈՒՑՈՒՄ		
Ն. Գ. Ճ.	Վ. ԳՐԻԳՈՐՅԱՆ			ՏԱՆԻՔԻ ԿՈՆՍՏՐՈՒԿՏԱՎՈՐՄԱՆ ՀԱՏԱԿԱԳԻԾ	ՓՈՒԼ	ԹԵՐԹ	ԹԵՐԹԵՐ
					ԱՆ	13	25
ԿՈՆՍՏՐՈՒԿՏՈՐ	Մ. ԳՐԻԳՈՐՅԱՆ				<< Ռազ - Բիլդինգ >> ՍՊԸ ԼԻՑ. N 14944		

ՏԱՆԻՔԻ ՀԱՏԱԿԱԳԻԾ

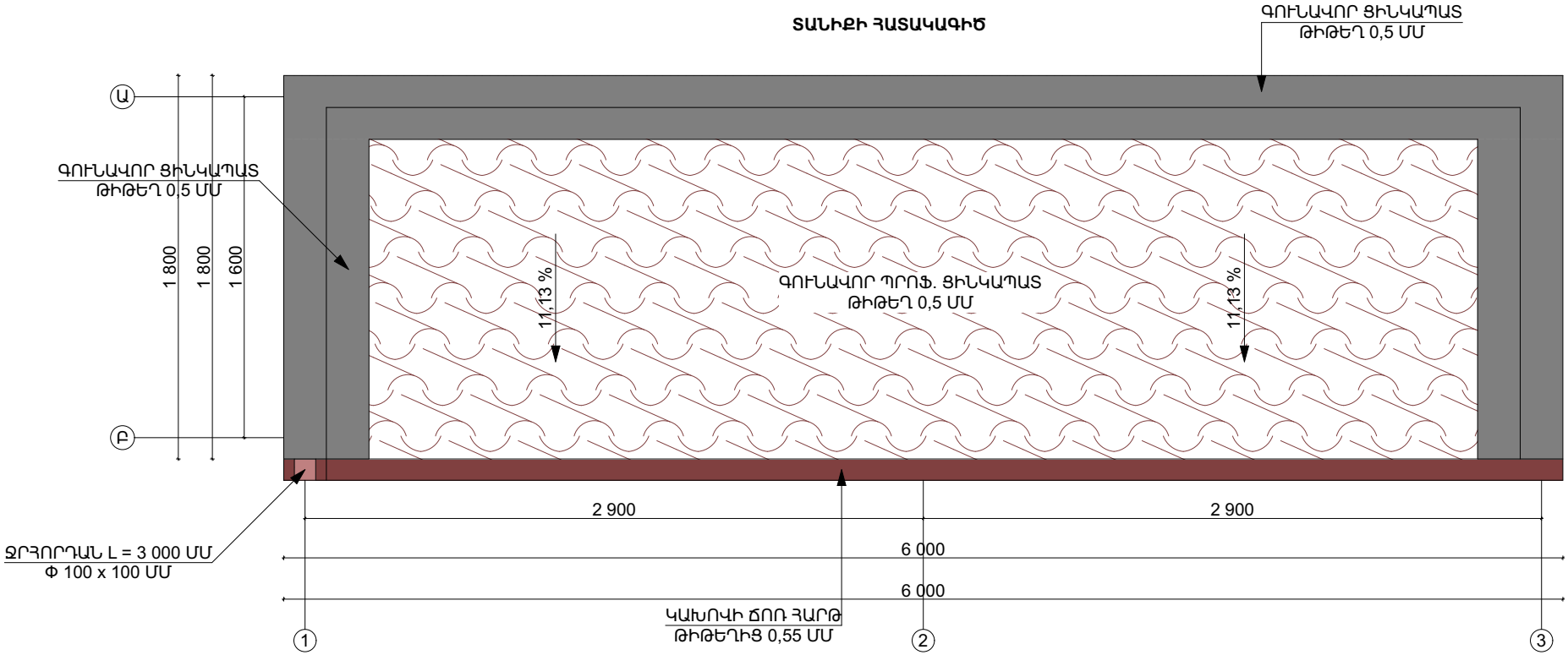

ՏՆՕՐԵՆ	Տ. ԹԵՎԱՆՅԱՆ			ՄԱՐԶԱԴԱՇՏԻ ՏՐԻԲՈՒՆԱՅԻ և ՊԱՀԵՍՏԻ ԿԱՌՈՒՑՈՒՄ		
Ն. Գ. Ճ.	Վ. ԳՐԻԳՈՐՅԱՆ			ՏԱՆԻՔԻ ՀԱՏԱԿԱԳԻԾ	ՓՈՒԼ	ԹԵՐԹ	ԹԵՐԹԵՐ
					ԱՆ	14	25
ԿՈՆՍՏՐՈՒԿՏՈՐ	Մ. ԳՐԻԳՈՐՅԱՆ				<< Ռազ - Բիլդինգ >> ՍՊԸ ԼԻՑ. N 14944		

Ե/Բ ՀԻՄՔԵՐԻ ԿՈՆՍՏՐՈՒԿՏԱՎՈՐՄԱՆ ՀԱՏԱԿԱԳԻԾ

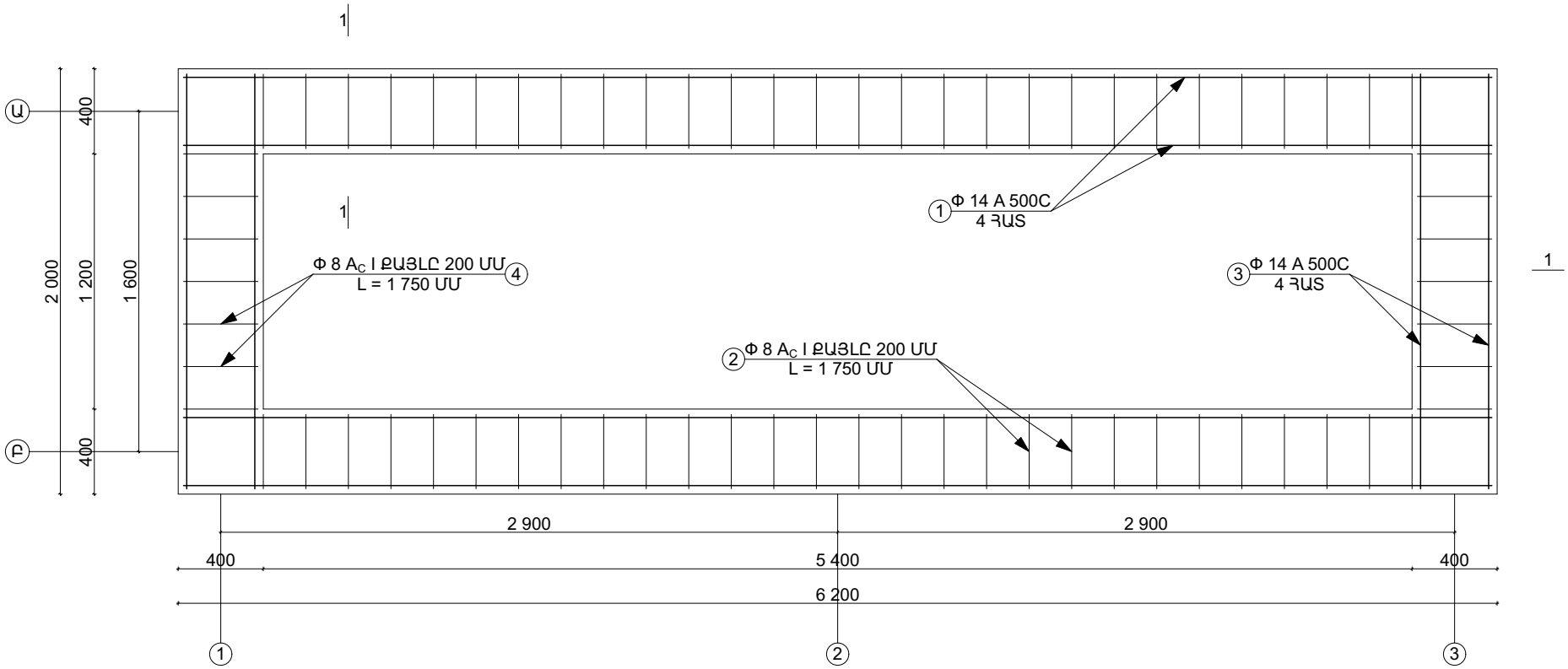

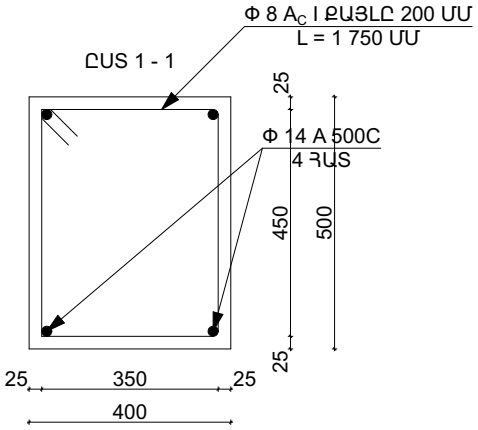

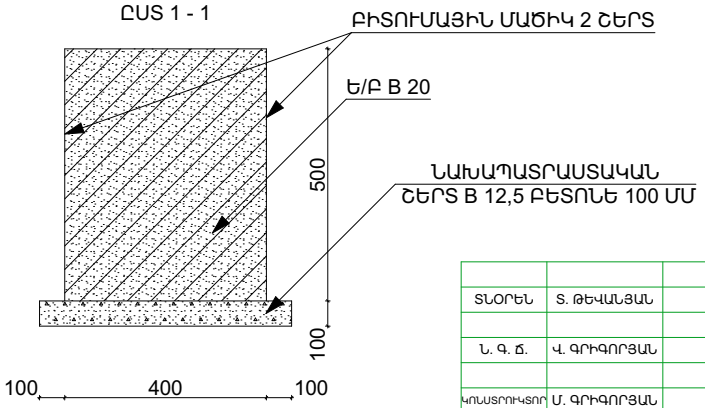

				ՄԱՐԶԱՂԱԾՏԻ ՏՐԻԲՈՒՆԱՅԻ և ՊԱՀԵՍՏԻ ԿԱՌՈՒՑՈՒՄ		
ՏՆՕՐԵՆ	Տ. ԹԵՎԱՆՅԱՆ					
Ն. Գ. Ճ.	Վ. ԳՐԻԳՈՐՅԱՆ			Ե/Բ ՀԻՄՔԵՐԻ ԿՈՆՍՏՐՈՒԿՏԱՎՈՐՄԱՆ ՀԱՏԱԿԱԳԻԾ	ՓՈՒԼ	ԹԵՐԹ	ԹԵՐԹԵՐ
					ԱՆ	15	25
ԿՈՆՍՏՐՈՒԿՏՈՐ	Մ. ԳՐԻԳՈՐՅԱՆ				<< Ռազ - Բիլդինգ >> ՍՊԸ ԼԻՑ. N 14944		

ԱՐՏԱՔԻՆ ԿԱՌՈՒՑՎՈՂ ՊԱՏԵՐԻ ԱՄՐԱՑՄԱՆ ՍԽԵՄԱ 200 x 400 x 200 ՄՄ

ՈՒՂՂԱՁԻԳ ԿՏՐՎԱԾՔ

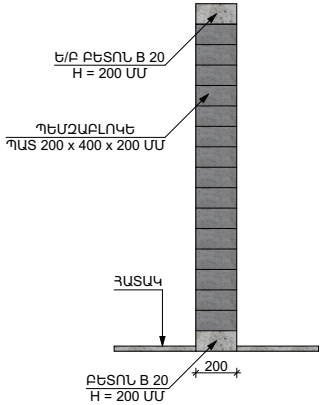

ՏԵՍՔԸ ՃԱԿԱՏԻՑ

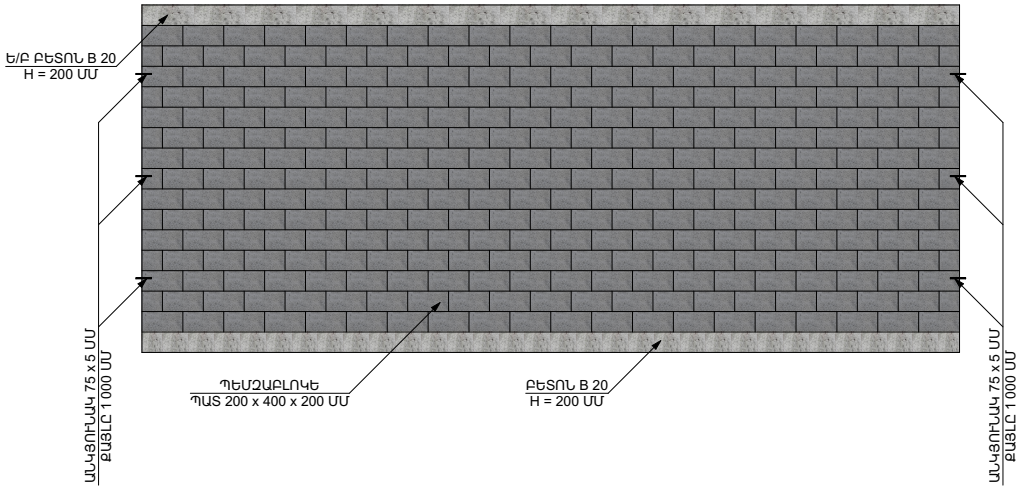

ԸՍ 2 - 2

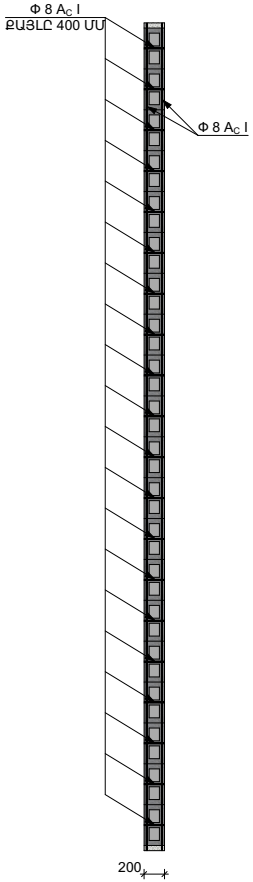

ԸՍ 1 - 1

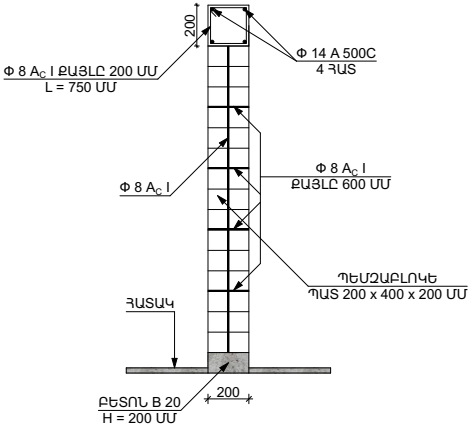

ՏԵՍՔԸ ՃԱԿԱՏԻՑ

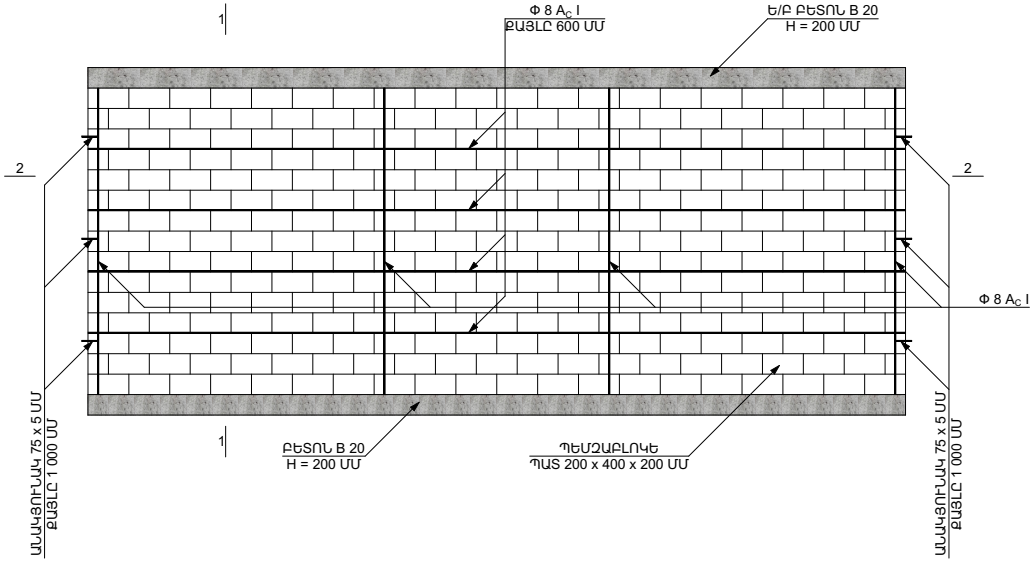

ՏՆՕՐԵՆ	Տ. ԹԵՎԱՆՅԱՆ			ՄԱՐԶԱԴԱՇՏԻ ՏՐԻԲՈՒՆԱՅԻ և ՊԱՀԵՍՏԻ ԿԱՌՈՒՑՈՒՄ		
Ն. Գ. Ճ.	Վ. ԳՐԻԳՈՐՅԱՆ			ԱՐՏԱՔԻՆ ԿԱՌՈՒՑՎՈՂ ՊԱՏԵՐԻ ԱՄՐԱՑՄԱՆ ՍԽԵՄԱ 200 x 400 x 200 ՄՄ	ՓՈՒԼ	ԹԵՐԹ	ԹԵՐԹ
					ԱՆ	16	25
ԿՈՆՍՏՐՈՒԿՏՈՐ	Մ. ԳՐԻԳՈՐՅԱՆ				<< Ռազ - Բիլդինգ >> ՍՊԸ ԼԻՑ. N 14944		

ՏՐԻԲՈՒՆԱ ԿՈՆՍՏՐՈՒԿՑԱՎՈՐՈՒՄ

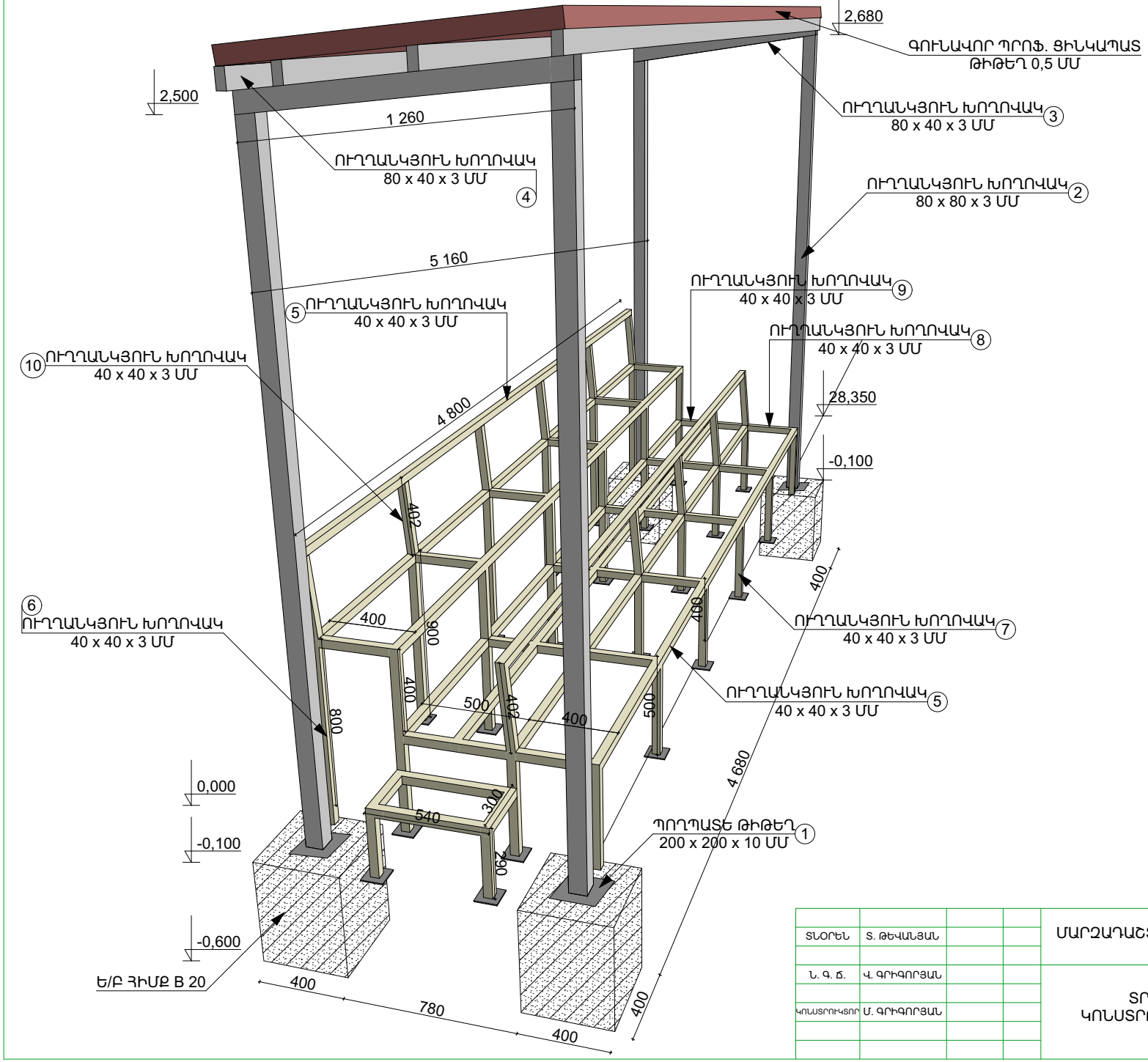

ՏՆՕՐԵՆ	Տ. ԹԵՎԱՆՅԱՆ			ՄԱՐԶԱԴԱՇՏԻ ՏՐԻԲՈՒՆԱՅԻ և ՊԱՀԵՍՏԻ ԿԱՌՈՒՑՈՒՄ		
Ն. Գ. Ճ.	Վ. ԳՐԻԳՈՐՅԱՆ			ՏՐԻԲՈՒՆԱ ԿՈՆՍՏՐՈՒԿՑԱՎՈՐՈՒՄ	ՓՈՒԼ	ԹԵՐԹ	ԹԵՐԹԵՐ
					ԱՆ	17	25
ԿՈՆՍՏՐՈՒԿՑԻՈՆ	Մ. ԳՐԻԳՈՐՅԱՆ				<< Ռազ - Բիլդինգ >> ՍՊԸ ԼԻՑ. N 14944		

ՏՐԻԲՈՒՆԱ

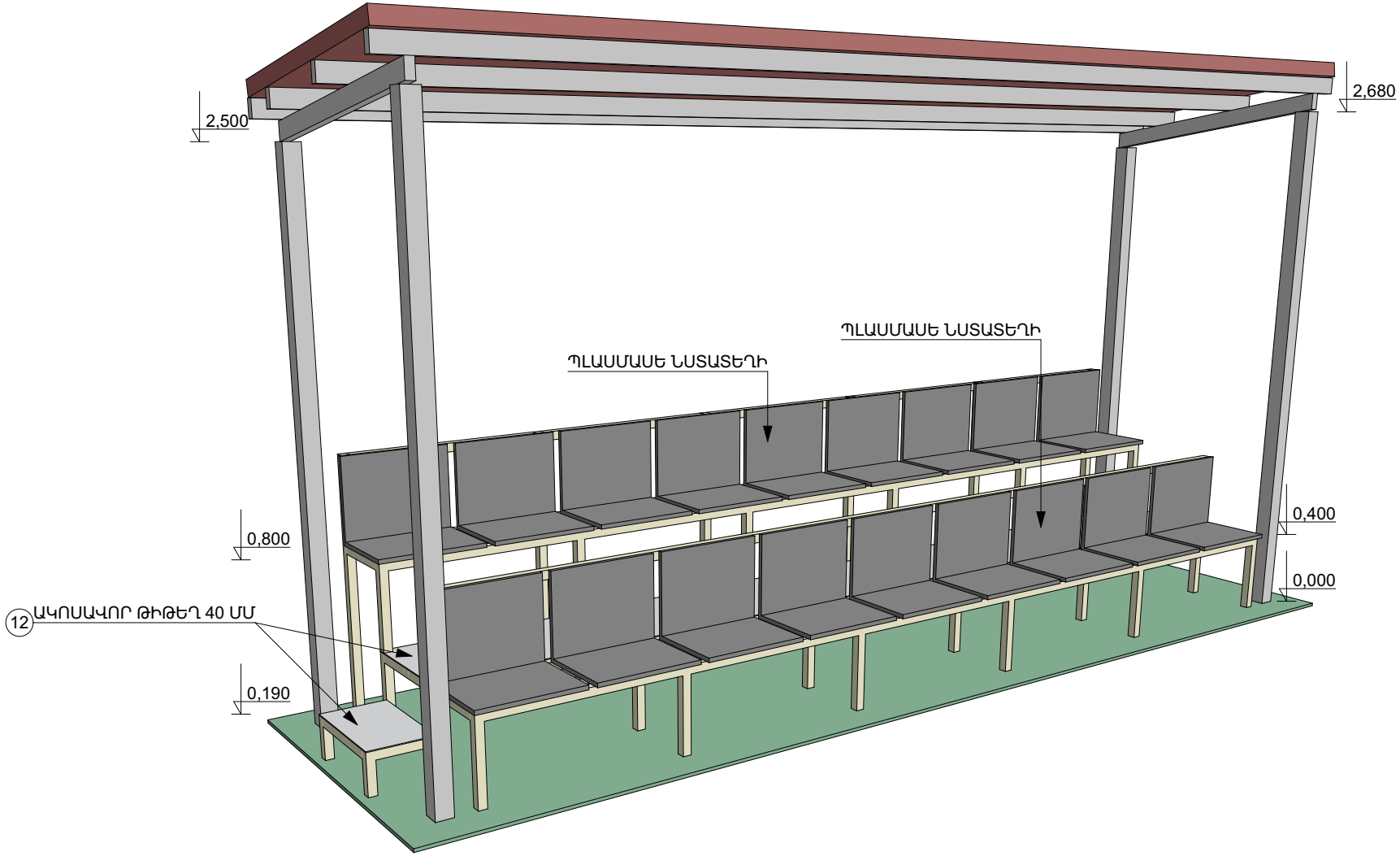

ՏՆՕՐԵՆ	Տ. ԹԵՎԱՆՅԱՆ			ՄԱՐԶԱԴԱՇՏԻ ՏՐԻԲՈՒՆԱՅԻ և ՊԱՀԵՍՏԻ ԿԱՌՈՒՑՈՒՄ		
Ն. Գ. Ճ.	Վ. ԳՐԻԳՈՐՅԱՆ			ՏՐԻԲՈՒՆԱ	ՓՈՒԼ	ԹԵՐԹ	ԹԵՐԹԵՐ
					ԱՆ	18	25
ԿՈՆՍՏՐՈՒԿՑԻՈՆ	Մ. ԳՐԻԳՈՐՅԱՆ				<< Ռազ - Բիլդինգ >> ՍՊԸ ԼԻՑ. N 14944		

ԴԱՐՊԱՍՆԵՐ

ԴԱՐՊԱՍ - 1 - 2 ՀԱՏ

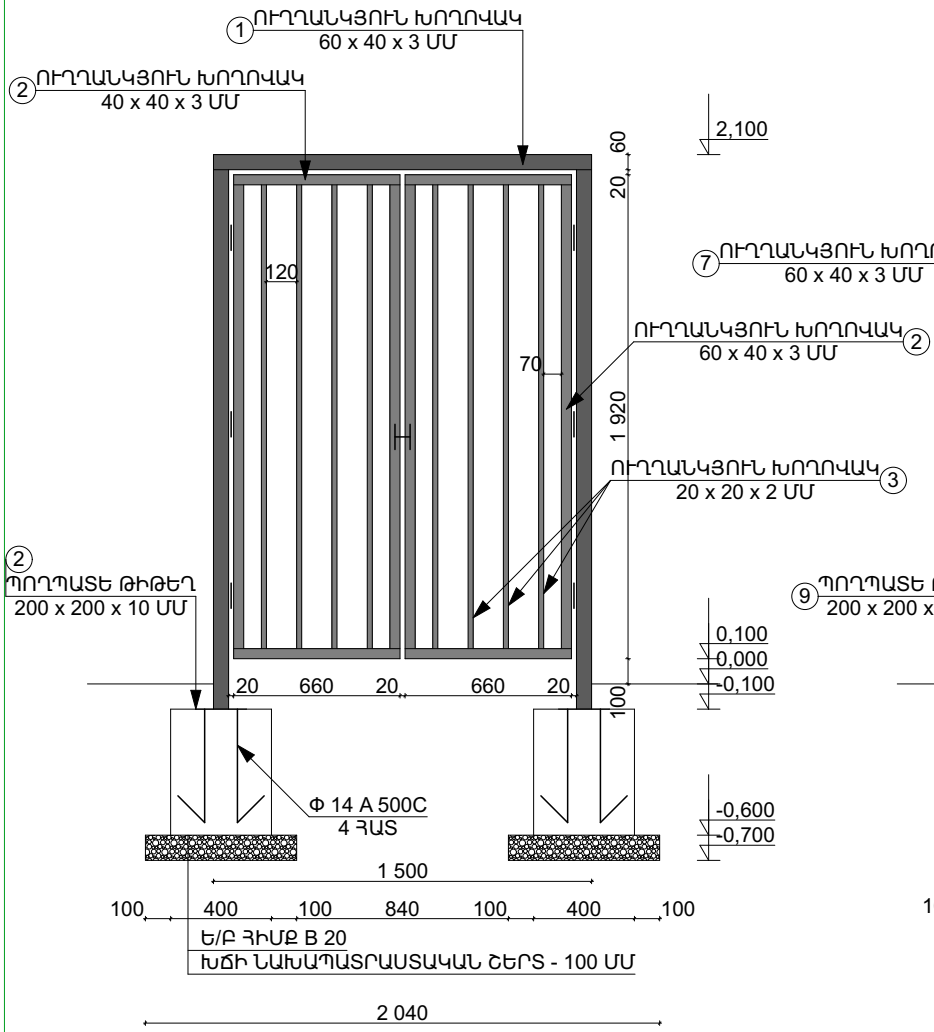

ԴԱՐՊԱՍ - 2 - 1 ՀԱՏ

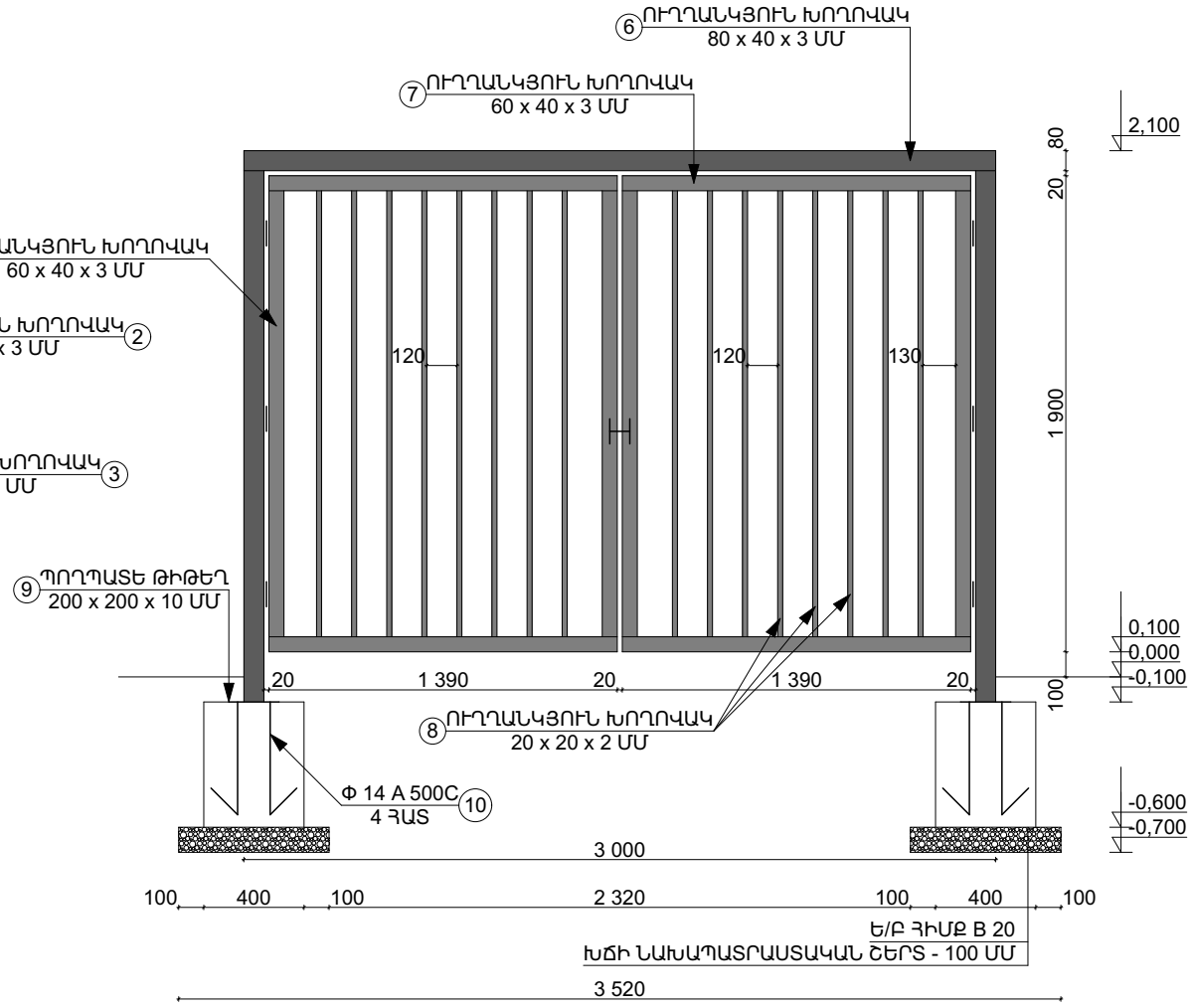

ՏՆՕՐԵՆ	Տ. ԹԵՎԱՆՅԱՆ			ՄԱՐԶԱԴԱՇՏԻ ՏՐԻԲՈՒՆԱՅԻ և ՊԱՀԵՍՏԻ ԿԱՌՈՒՑՈՒՄ		
Ն. Գ. Ճ.	Վ. ԳՐԻԳՈՐՅԱՆ			ԴԱՐՊԱՍՆԵՐ	ՓՈՒԼ	ԹԵՐԹ	ԹԵՐԹԵՐ
					ԱՆ	19	25
ԿՈՆՍՏՐՈՒԿՏՈՐ	Մ. ԳՐԻԳՈՐՅԱՆ				<< Ռազ - Բիլդինգ >> ՍՊԸ ԼԻՑ. N 14944	

ԳԼԽԱՎՈՐ ԴԱՐՊԱՍՐ

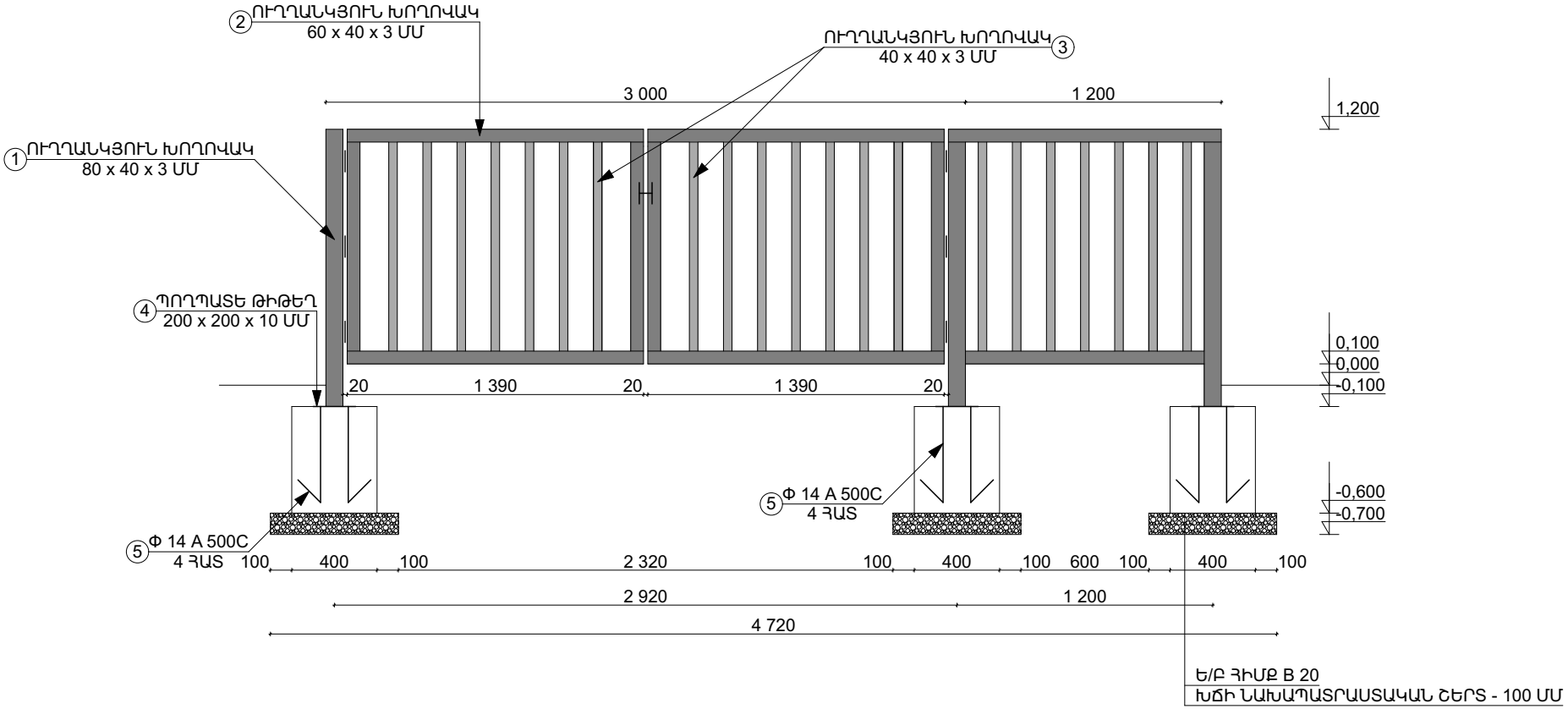

ՏԼՕՐԵՆ	Տ. ԹԵՎԱՆՅԱՆ			ՄԱՐԶԱԴԱՇՏԻ ՏՐԻԲՈՒՆԱՅԻ և ՊԱՀԵՍՏԻ ԿԱՌՈՒՑՈՒՄ		
Ն. Գ. Ճ.	Վ. ԳՐԻԳՈՐՅԱՆ			ԳԼԽԱՎՈՐ ԴԱՐՊԱՍ	ՓՈՒԼ	ԹԵՐԹ	ԹԵՐԹԵՐ
					ԱՆ	20	25
ԿՈՆՍՏՐՈՒԿՏՈՐ	Մ. ԳՐԻԳՈՐՅԱՆ				<< Ռազ - Բիլդինգ >> ՍՊԸ ԼԻՑ. N 14944		

ԼՈՒՍԱՏՈՒՆԵՐ - 6 ՀԱՏ

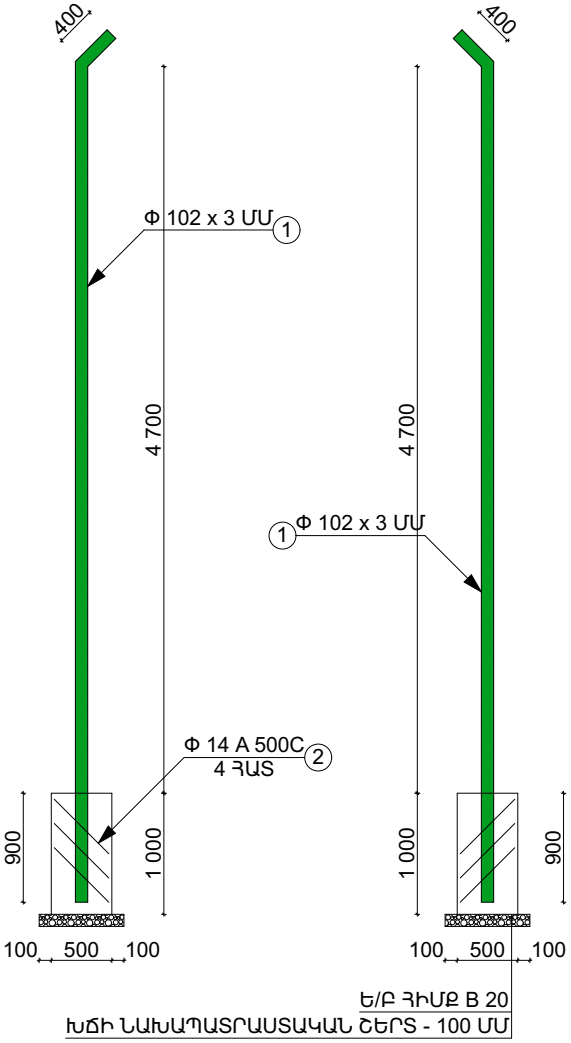

ՆՍՏԱՐԱՆՆԵՐ - 7 ՀԱՏ

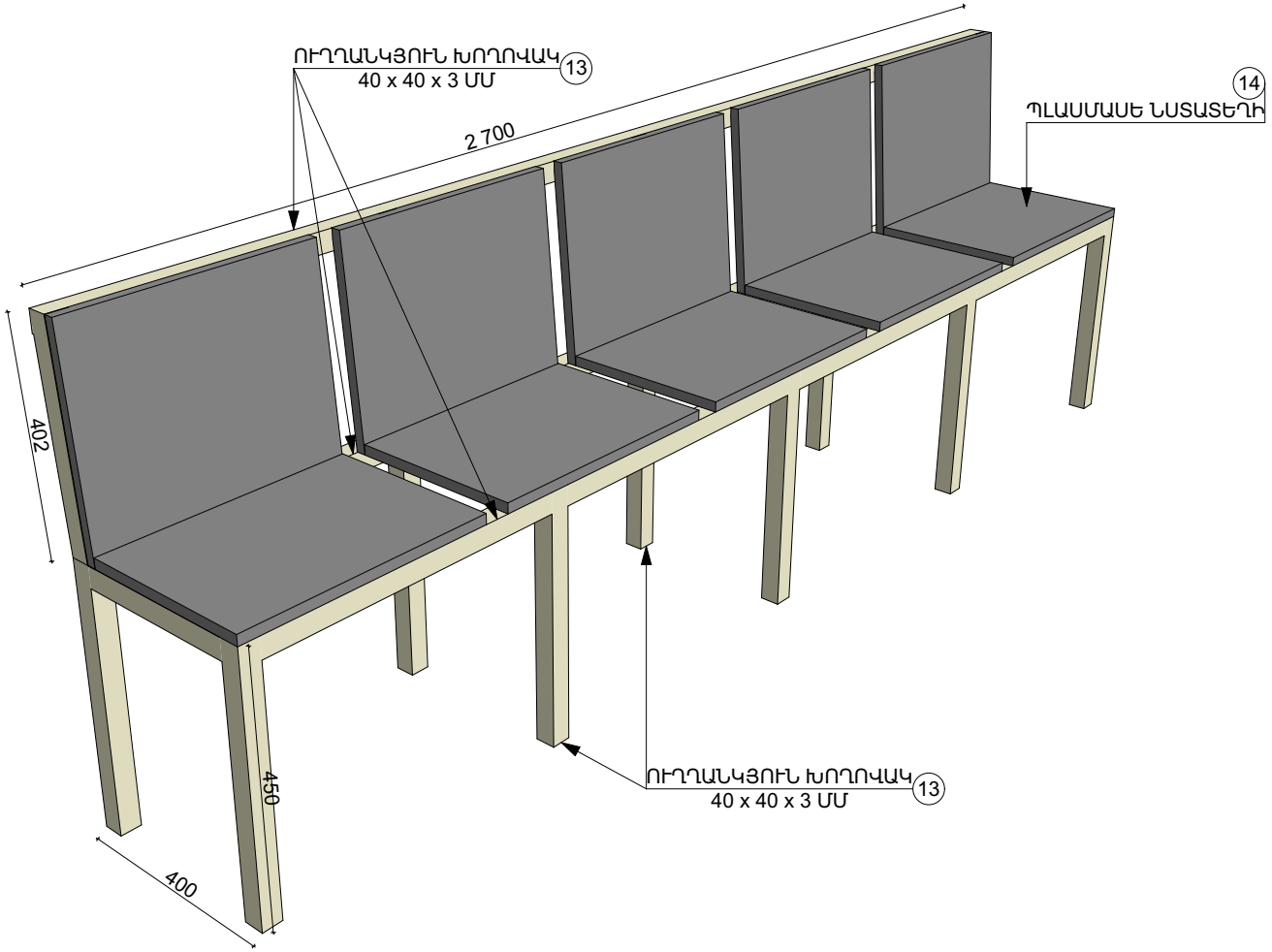

ՏՆՕՐԵՆ	Տ. ԹԵՎԱՆՅԱՆ			ՄԱՐԶԱԴԱՇՏԻ ՏՐԻԲՈՒՆԱՅԻ և ՊԱՀԵՍՏԻ ԿԱՌՈՒՑՈՒՄ		
Ն. Գ. Ճ.	Վ. ԳՐԻԳՈՐՅԱՆ			ԼՈՒՍԱՏՈՒՆԵՐ - 6 ՀԱՏ ՆՍՏԱՐԱՆՆԵՐ - 7 ՀԱՏ	ՓՈՒԼ	ԹԵՐԹ	ԹԵՐԹԵՐ
					ԱՆ	21	25
ԿՈՆՍՏՐՈՒԿՑԻՈՆ	Մ. ԳՐԻԳՈՐՅԱՆ				<< Ռազ - Բիլդինգ >> ՍՊԸ ԼԻՑ. N 14944		

Մասնագիր

N/N	ԷՍՔԻԶ	ԱՄՐԱՆԻ ԴԱՍԸ ԵՎ ՏՐԱՄԱԳԻԾԸ	ԵՐԿԱՐՈՒԹՅՈՒՆԸ Մ	ՔԱՆԱԿԸ ՀԱՏ	ԸՆԴՀԱՆՈՒՐ ԵՐԿ. Մ	ԿՇԻՌԸ ԿԳ	
						1 ԳԾՄ. ՀԱՄԱՐ	ԸՆԴԱՄԵՆԸ
1	2	3	4	5	6	7	8
			Պահեստ				
	Հողային աշխատանքներ						
	III կարգի գրունտի քանդում բարձելով ա/մ	խմ	6,384				
	Ե/բ հիմնային հեծաններ						
	ՀՀ - 1	հատ		2			
	Բետոն B 20	խմ	2,480				
1	Ամրան	Φ 14 A 500C	6,150	8	49,200	1,210	59,532
2	Ամրան	Φ 8 Ac I	1,750	54	94,500	0,395	37,328
	ՀՀ - 2	հատ		2			
	Բետոն B 20	խմ	0,480				
3	Ամրան	Φ 14 A 500C	1,950	8	15,600	1,210	18,876
4	Ամրան	Φ 8 Ac I	1,750	14	24,500	0,395	9,678
	Խճի նախապատրաստական շերտ 100 մմ	խմ	0,888				
	Բիտումային մաստիկ 2 շերտ	քմ	16,500				
	Բազալտե ցոկոլ 30 մմ	քմ	4,38				
	Ե/բ սյուններ	հատ		6			
	Բետոն B 20	խմ	0,672				
5	Ամրան	Φ 14 A 500C	3,600	24	86,400	1,210	104,544
6	Ամրան	Φ 8 Ac I	0,750	84	63,000	0,395	24,885
	Ե/բ գոտի						
	Բետոն B 20	խմ	0,888				
7	Ամրան	Φ 14 A 500C	5,950	8	47,600	1,210	57,596
8	Ամրան	Φ 8 Ac I	0,750	56	42,000	0,395	16,590
9	Ամրան	Φ 14 A 500C	1,750	8	14,000	1,210	16,940
10	Ամրան	Φ 8 Ac I	0,750	14	10,500	0,395	4,148
11	Պողպատե թերթ	150 x 150 x 10		12		1,77	21,20
12	Ամրան	Φ 14 A 500C	0,750	48	36,000	1,210	43,560
13	Ուղղանկյուն խողովակ կռվածք	80 x 40 x 3	1,70	6	10,200	2,89	17,34
14	Ուղղանկյուն խողովակ կռվածք	40 x 30 x 3	5,60	4	22,400	5,25	21,00
	Մետաղական մակերեսների յուղաներկում երկու անգամ	քմ	2,40				
	Գուն. ցինկ. թիթեղ 0,5 մմ	քմ	9,55				
	Գուն. ջրհորդան Φ 100 մմ	մ	3				
	Ջրհորդանի ծագար Φ 100 մմ	հատ	1				
	Ուղղանկյուն խողովակ կռվածք	20 x 20 x 2	0,50	12	6,000	1,08	12,96
	Գուն. կախովի ճոռ հարթ թիթեղից 0,5 մմ և հարթ թիթեղներ	գծմ	7,8				
	Գոլորշամեկուսիչ	քմ	7,84				
	Փրփրապոլիստերոլ	քմ	7,84				
	Գիպսաստվարաթուղթ	քմ	7,84				
	Պատեր						
	Պեմզաբլոկե պատ 200 x 400 x 200	խմ	6,826				
	Ամրան	Φ 8 Ac I	14,800	4	59,200	0,395	23,384

ՏՆՕՐԵՆ	Տ. ԹԵՎԱՆՅԱՆ			ՄԱՐԶԱԴԱՇՏԻ ՏՐԻԲՈՒՆԱՅԻ և ՊԱՀԵՍՏԻ ԿԱՌՈՒՑՈՒՄ
Ն. Գ. Ճ.	Վ. ԳՐԻԳՈՐՅԱՆ			ՄԱՍՆԱԳԻՐ
ԿՈՆՍՏՐՈՒԿՑԻՈՆ	Մ. ԳՐԻԳՈՐՅԱՆ			

ՓՈՒԼ	ԹԵՐԹ	ԹԵՐԹԵՐ
ԱՆ	22	25

<< Ռազ - Բիլդինգ >> ՍՊԸ
ԼԻՑ. N 14944

Մասնագիր

N/N	ԷՍՔԻԶ	ԱՄՐԱՆԻ ԴԱՍԸ ԵՎ ՏՐԱՄԱԳԻԾԸ	ԵՐԿԱՐՈՒԹՅՈՒՆԸ Մ	ՔԱՆԱԿԸ ՀԱՏ	ԸՆԴՀԱՆՈՒՐ ԵՐԿ. Մ	ԿՇԻՌԸ ԿԳ	
						1 ԳԾՄ. ՀԱՄԱՐ	ԸՆԴԱՄԵՆԸ
1	2	3	4	5	6	7	8
			Տրիբունա				
	Հողային աշխատանքներ						
	III կարգի գրունտի քանդում բարձելով ա/մ	խմ	1,372				
	Ե/բ հիմք						
	Բետոն B 20	խմ	0,320				
	Խճի նախապատրաստական շերտ 100 մմ	խմ	0,144				
1	Պողպատե թերթ	200 x 200 x 10		4		3,14	12,56
	Ամրան	Φ 14 A 500C	0,450	16	7,200	1,210	8,712
2	Ուղղանկյուն խողովակ	80 x 80 x 3	2,680	4	10,720	7,13	76,43
3	Ուղղանկյուն խողովակ	80 x 40 x 3	1,280	2	2,560	5,25	13,44
4	Ուղղանկյուն խողովակ	80 x 40 x 3	5,600	4	22,400	5,25	117,60
5	Ուղղանկյուն խողովակ	40 x 40 x 3	4,8	8	38,40	3,36	129,02
6	Ուղղանկյուն խողովակ	40 x 40 x 3	0,86	12	10,32	3,36	34,68
7	Ուղղանկյուն խողովակ	40 x 40 x 3	0,46	14	6,44	3,36	21,64
8	Ուղղանկյուն խողովակ	40 x 40 x 3	0,32	12	3,84	3,36	12,90
9	Ուղղանկյուն խողովակ	40 x 40 x 3	0,46	8	3,68	3,36	12,36
10	Ուղղանկյուն խողովակ	40 x 40 x 3	0,32	12	3,84	3,36	12,90
	Մետաղական մակերեսների յուղաներկում երկու անգամ	քմ	21,42				
11	Պողպատե թերթ	100 x 100 x 10		26		0,79	20,41
	Գուն. ցինկ. թիթեղ 0,5 մմ	քմ	6,9				
12	Ակոսավոր թիթեղ	քմ	2,55				
	Պլասմասե նստարաններ	հատ	18,00				
			Նստարաններ - 6 հատ - 1 - Էլեմենտի համար				
13	Ուղղանկյուն խողովակ կռվածք	40 x 40 x 3	14,2	1	14,20	3,36	47,71
	Մետաղական մակերեսների յուղաներկում երկու անգամ	քմ	2,27				
14	Պլասմասե նստարաններ	հատ	35,00				

ՏՆՕՐԵՆ	Տ. ԹԵՎԱՆՅԱՆ			ՄԱՐԶԱԴԱՇՏԻ ՏՐԻԲՈՒՆԱՅԻ և ՊԱՀԵՍՏԻ ԿԱՌՈՒՑՈՒՄ			
Ն. Գ. Ճ.	Վ. ԳՐԻԳՈՐՅԱՆ			ՄԱՍՆԱԳԻՐ	ՓՈՒԼ	ԹԵՐԹ	ԹԵՐԹԵՐ
					ԱՆ	23	25
ԿՈՆՍՏՐՈՒԿՑԻՈՆ	Մ. ԳՐԻԳՈՐՅԱՆ				<< Ռազ - Բիլդինգ >> ՍՊԸ ԼԻՑ. N 14944		

Մասնագիր

N/N	ԷՍՔԻԶ	ԱՄՐԱՆԻ ԴԱՍԸ ԵՎ ՏՐԱՄԱԳԻԾԸ	ԵՐԿԱՐՈՒԹՅՈՒՆԸ Մ	ՔԱՆԱԿԸ ՀԱՏ	ԸՆԴՀԱՆՈՒՐ ԵՐԿ. Մ	ԿՇԻՌԸ ԿԳ	
						1 ԳԾՄ. ՀԱՄԱՐ	ԸՆԴԱՄԵՆԸ
1	2	3	4	5	6	7	8
Դարպաս 1 - 2 հատ - 1 էլեմենտի համար							
Հողային աշխատանքներ							
	III կարգի գրունտի քանդում բարձելով ա/մ	խմ	0,504				
Ե/բ հիմք							
	Բետոն B 20	խմ	0,160				
	Խճի նախապատրաստական շերտ 100 մմ	խմ	0,072				
1	Ուղղանկյուն խողովակ կռվածք	60 x 40 x 3	5,700	1	5,700	4,30	24,51
2	Ուղղանկյուն խողովակ կռվածք	40 x 40 x 3	10,000	1	10,000	3,36	33,60
3	Ուղղանկյուն խողովակ կռվածք	20 x 20 x 2	1,840	8	14,720	1,08	15,82
	Մետաղական մակերեսների յուղաներկում երկու անգամ	քմ	3,918				
4	Պողպատե թերթ	200 x 200 x 10		2		3,14	6,28
5	Ամրան	Φ 14 A 500C	0,350	8	2,800	1,210	3,388

N/N	ԷՍՔԻԶ	ԱՄՐԱՆԻ ԴԱՍԸ ԵՎ ՏՐԱՄԱԳԻԾԸ	ԵՐԿԱՐՈՒԹՅՈՒՆԸ Մ	ՔԱՆԱԿԸ ՀԱՏ	ԸՆԴՀԱՆՈՒՐ ԵՐԿ. Մ	ԿՇԻՌԸ ԿԳ	
						1 ԳԾՄ. ՀԱՄԱՐ	ԸՆԴԱՄԵՆԸ
1	2	3	4	5	6	7	8
Դարպաս 2 - 1 հատ							
Հողային աշխատանքներ							
	III կարգի գրունտի քանդում բարձելով ա/մ	խմ	0,504				
Ե/բ հիմք							
	Բետոն B 20	խմ	0,160				
	Խճի նախապատրաստական շերտ	խմ	0,072				
6	Ուղղանկյուն խողովակ կռվածք	80 x 40 x 3	7,240	1	7,240	5,25	38,01
7	Ուղղանկյուն խողովակ կռվածք	60 x 40 x 3	12,680	1	12,680	4,30	54,52
8	Ուղղանկյուն խողովակ կռվածք	20 x 20 x 2	1,780	16	28,480	1,08	30,62
	Մետաղական մակերեսների յուղաներկում երկու անգամ	քմ	5,755				
9	Պողպատե թերթ	200 x 200 x 10		2		3,14	6,28
10	Ամրան	Φ 14 A 500C	0,350	8	2,800	1,210	3,388

ՏՆՕՐԵՆ	Տ. ԹԵՎԱՆՅԱՆ			ՄԱՐԶԱԴԱՇՏԻ ՏՐԻԲՈՒՆԱՅԻ և ՊԱՀԵՍՏԻ ԿԱՌՈՒՑՈՒՄ
Ն. Գ. Ճ.	Վ. ԳՐԻԳՈՐՅԱՆ			ՄԱՍՆԱԳԻՐ
ԿՈՆՍՏՐՈՒԿՑԻՈՆ	Մ. ԳՐԻԳՈՐՅԱՆ			

ՓՈՒԼ	ԹԵՐԹ	ԹԵՐԹԵՐ
ԱՆ	24	25

<< Ռազ - Բիլդինգ >> ՍՊԸ
ԼԻՑ. N 14944

Մասնագիր

N/N	ԷՍՔԻԶ	ԱՄՐԱՆԻ ԴԱՍԸ ԵՎ ՏՐԱՄԱԳԻԾԸ	ԵՐԿԱՐՈՒԹՅՈՒՆԸ Մ	ՔԱՆԱԿԸ ՀԱՏ	ԸՆԴՀԱՆՈՒՐ ԵՐԿ. Մ	ԿՇԻՌԸ ԿԳ	
						1 ԳԾՄ. ՀԱՄԱՐ	ԸՆԴԱՄԵՆԸ
1	2	3	4	5	6	7	8
	Քանդման աշխատանքներ						
	Անկյունակ	32 x 32 x 3	56,800	1	56,800	1,55	88,04
	Անկյունակ	50 x 50 x 4	4,000	2	8,000	3,05	24,40
	Խողովակ	Φ 51	8,000	1,6	12,800	1,71	21,91
	Խողովակ	Φ 102	3,000	2	6,000	4,45	26,69
	Մետաղական ցանց Φ 6 Ac I քայլը 120 մմ	քմ	35,520			0,222	

Մասնագիր

N/N	ԷՍՔԻԶ	ԱՄՐԱՆԻ ԴԱՍԸ ԵՎ ՏՐԱՄԱԳԻԾԸ	ԵՐԿԱՐՈՒԹՅՈՒՆԸ Մ	ՔԱՆԱԿԸ ՀԱՏ	ԸՆԴՀԱՆՈՒՐ ԵՐԿ. Մ	ԿՇԻՌԸ ԿԳ	
						1 ԳԾՄ. ՀԱՄԱՐ	ԸՆԴԱՄԵՆԸ
1	2	3	4	5		7	8
	Գլխավոր դարպաս						
	Հողային աշխատանքներ						
	III կարգի գրունտի քանդում բարձելով ա/մ	խմ	0,983				
	Ե/բ հիմք						
	Բետոն B 20	խմ	0,160				
	Խճի նախապատրաստական շերտ	խմ	0,049				
1	Ուղղանկյուն խողովակ կռվածք	80 x 40 x 3	1,300	3	3,9	5,25	20,48
2	Ուղղանկյուն խողովակ կռվածք	60 x 40 x 3	8,200	1	8,2	4,30	35,26
3	Ուղղանկյուն խողովակ կռվածք	40 x 40 x 3	0,980	21	20,58	3,36	69,15
	Մետաղական մակերեսների յուղաներկում երկու անգամ	քմ	1,700				
4	Պողպատե թերթ	200 x 200 x 10		3		3,14	9,42
5	Ամրան	Φ 14 A 500C	0,350	9	3,15	1,210	3,81

ՏՆՕՐԵՆ	Տ. ԹԵՎԱՆՅԱՆ			ՄԱՐԶԱԴԱՇՏԻ ՏՐԻԲՈՒՆԱՅԻ և ՊԱՀԵՍՏԻ ԿԱՌՈՒՑՈՒՄ			
Ն. Գ. Ճ.	Վ. ԳՐԻԳՈՐՅԱՆ			ՄԱՍՆԱԳԻՐ	ՓՈՒԼ	ԹԵՐԹ	ԹԵՐԹԵՐ
					ԱՆ	25	25
ԿՈՆՍՏՐՈՒԿՏՈՐ	Մ. ԳՐԻԳՈՐՅԱՆ				<< Ռազ - Բիլդինգ >> ՍՊԸ ԼԻՑ. N 14944		

ՕՐԱՑՈՒՑԱՅԻՆ ԳՐԱՖԻԿ

N	Աշխատանքների անվանումը	օրացուցային օր	1 շաբաթ	1 շաբաթ	1 շաբաթ	1 շաբաթ	1 շաբաթ	1 շաբաթ	1 շաբաթ	1 շաբաթ	1 շաբաթ	1 շաբաթ	1 շաբաթ	1 շաբաթ	1 շաբաթ	1 շաբաթ	1 շաբաթ	1 շաբաթ	1 շաբաթ	1 շաբաթ	1 շաբաթ	1 շաբաթ	1 շաբաթ	1 շաբաթ	1 շաբաթ	1 շաբաթ	1 շաբաթ
	Ընդամենը օրացուցային օր	364	1	2	3	4	5	6	7	8	9	10	11	12	13	14	15	16	17	18	19	20	21	22	23	24
1	Նախապատրաստական աշխատանքներ	14																								
2	Քանդման աշխատանքներ	14																								
3	Հողային աշխատանքներ	14																								
4	Դարպասների կառուցում	14																								
5	Պահեստի կառուցում	70																								
6	Տրիբունայի կառուցում	14																								
7	Լուսավորության սյուների տեղադրում	7																								
8	Տարածքի բետոնապատում	7																								
9	Ռետինե ծածկի տեղադրում	7																								
10	Օբյեկտի հանձնում	7																								
	Ընդամենը	168	24 շաբաթ -168 օրացույցային օր																							

Կազմեց Տ. Թևանյան